FAFA TABLE

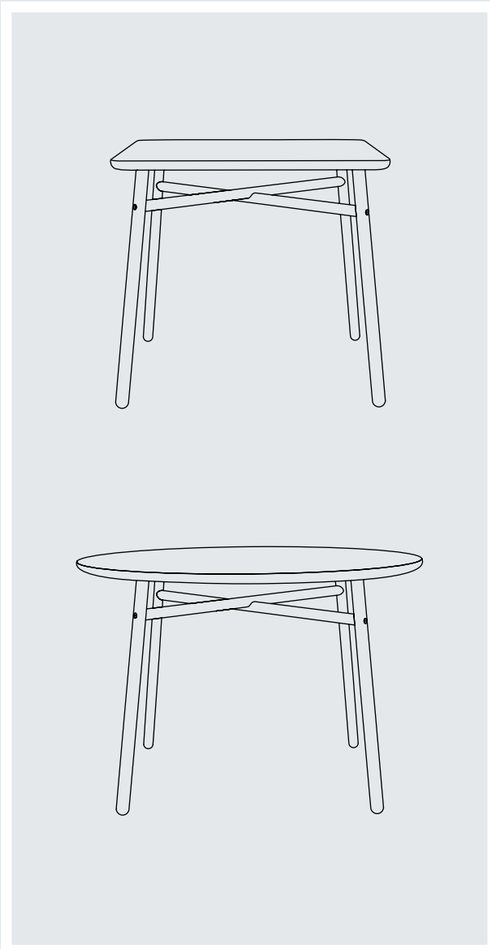

Fittings & Tools | Zubehör & Werkzeuge

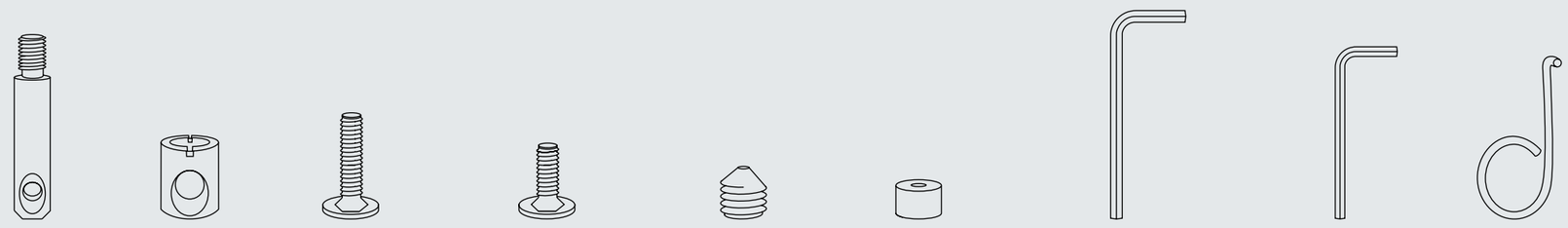

A	B	C	D	E	F	G	H	I
x4	x4	x4	x1	x4	x4	x1	x1	x1
STEEL DOWEL	FITTING	GRUB SCREW	GRUB SCREW	GRUB SCREW	CAP	ALLEN KEY 5MM	ALLEN KEY 4MM	HOOK
STAHLDÜBEL	MUFFE	STIFTSCHRAUBE	STIFTSCHRAUBE	GEWINDESTIFT	ABDECKUNG	INBUSSCHLÜSSEL 5MM	INBUSSCHLÜSSEL 4MM	HAKEN

Parts | Teile

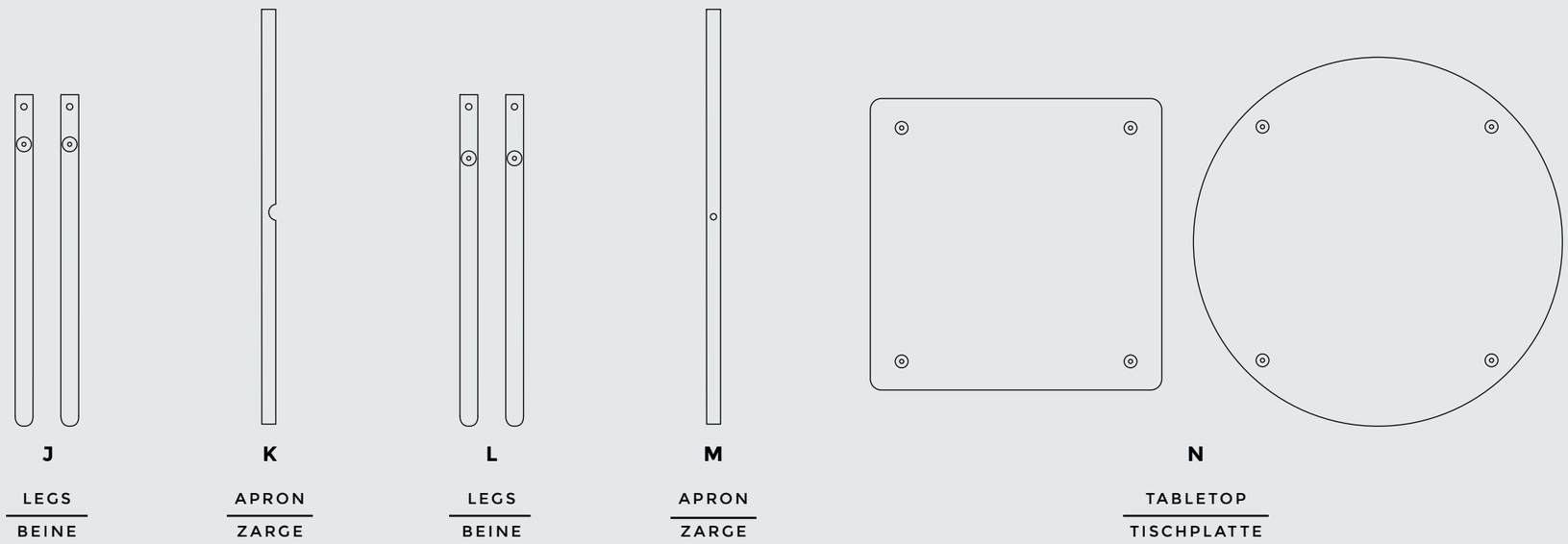

J	K	L	M	N
LEGS	APRON	LEGS	APRON	TABLETOP
BEINE	ZARGE	BEINE	ZARGE	TISCHPLATTE

Assembling | Zusammenbau

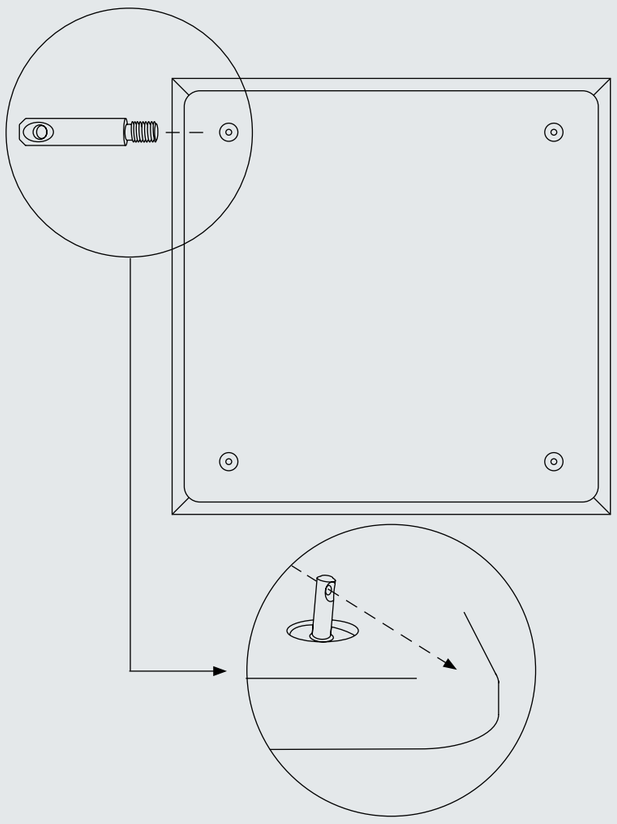

STEP 1

Leave the tabletop (N) in the box. Screw the four steel dowels (A) in the tabletop (N).
The hole of the steel dowel should point towards the corner of the tabletop.

Lasse die Tischplatte (N) im Karton. Schraube die vier Stahldübel (A) in die Tischplatte (N). Das Loch der Dübel sollte in Richtung der Ecken der Tischplatte zeigen.

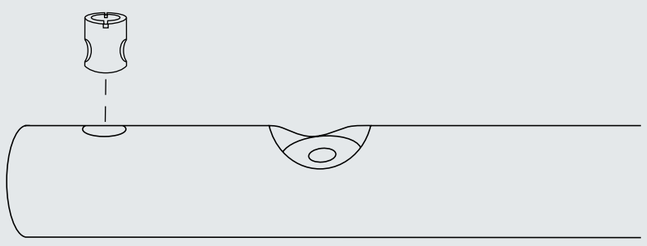

STEP 2

Put the a fitting (B) into the outer holes of all four legs (J&L).

Stecke eine Muffe (B) in die äußersten Löcher aller vier Beine (J&L).

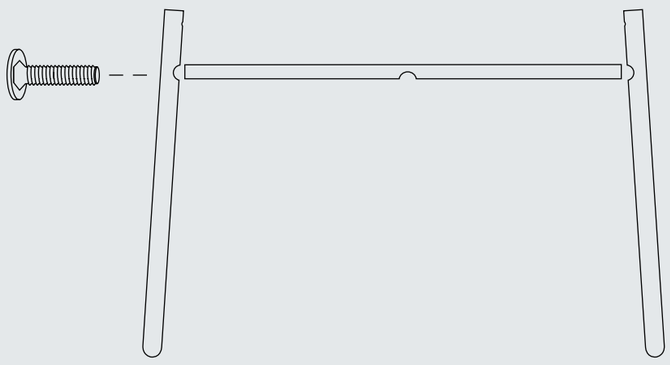

STEP 3

Connect legs (J) with apron (K) using two grub screws (C) and an Allen key (H). ***The screws should not be tightened yet.***

Verbinde die Beine (J) mit der Zarge (K). Benutze zwei Stiftschrauben (C) und den Inbusschlüssel (H). ***Die Schrauben werden noch nicht angezogen.***

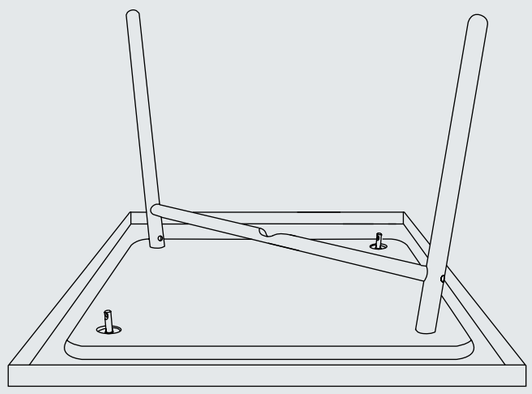

STEP 4

Stick the connected legs (J&K) into the tabletop (N). When they're not fitting, loosen screws (C) a bit.

Stecke die verbundenen Beine (J&K) in die Tischplatte (N). Wenn diese nicht passen, lockere die Schrauben (C).

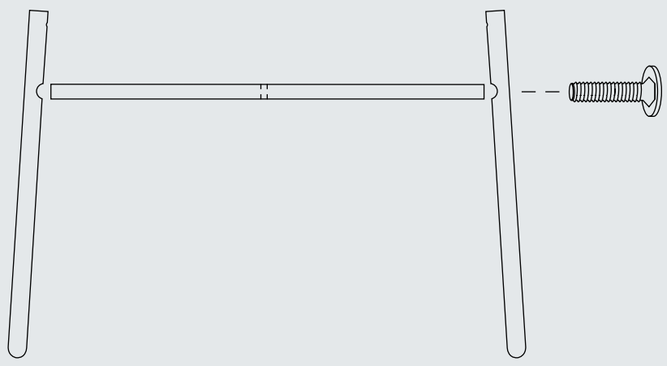

STEP 5

Connect legs (L) with apron (M) using two grub screws (C) and an Allen key (H). ***The screws should not be tightened yet.***

Verbinde die Beine (L) mit der Zarge (M). Benutze zwei Stiftschrauben (C) und den Inbusschlüssel (H). ***Die Schrauben werden noch nicht angezogen.***

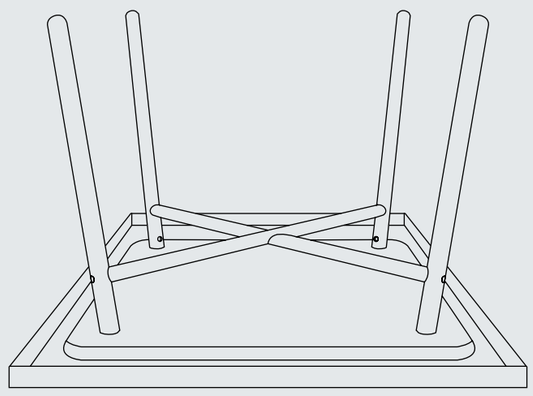

STEP 6

Stick the connected legs (L&M) into the tabletop (N). When they're not fitting, loosen screws (C) a bit.

Stecke die verbunden Beine (L&M) in die Tischplatte (N). Wenn diese nicht passen, lockere die Schrauben (C).

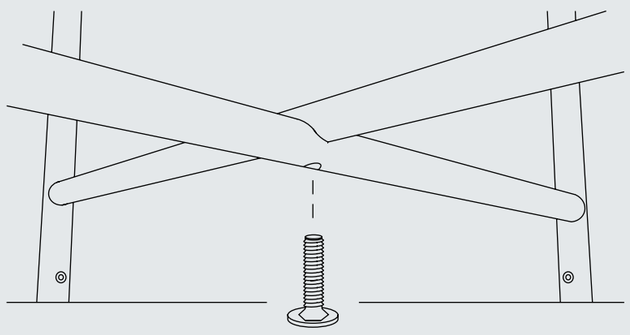

STEP 7

Using Allen key (H) connect aprons (K&M) with the short grub screw (D).

Verbinde die Zargen (K&M) mit der kurzen Stiftschraube (D) und dem Inbusschlüssel (H).

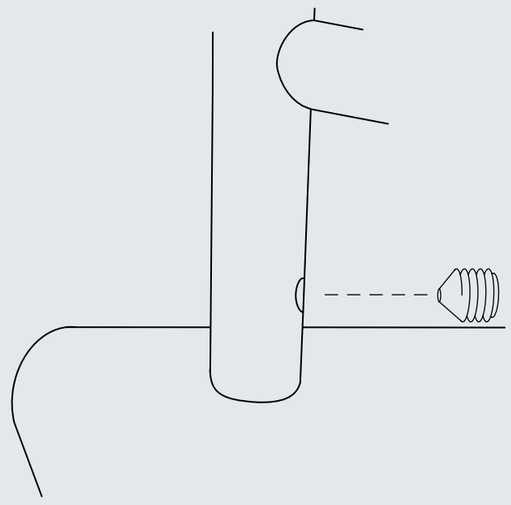

STEP 8

Screw in a grub screw (E) with Allen key (G) in the upper holes of all four legs.

Schraube mit dem Inbuschlüssel (G) einen Gewindestift (E) in die obersten Löcher aller vier Beine.

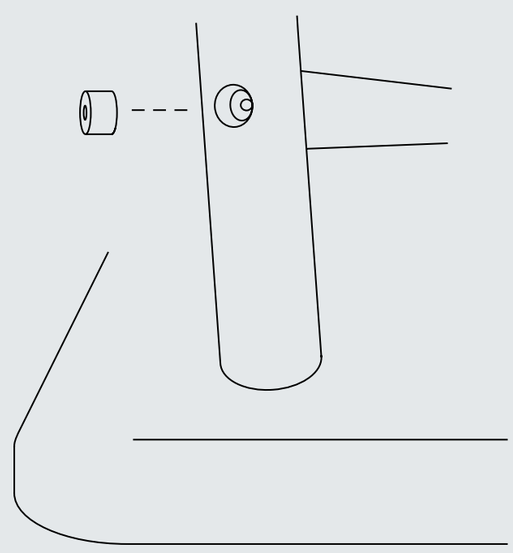

STEP 9

Tighten all grub screws (C) with Allen key (H). Click on a magnetic cap (F) in the upper holes of all four legs. To remove a cap use the hook (J).

Ziehe die Stiftschrauben (C) mit dem Inbusschlüssel (H) an. Klicke eine magnetische Abdeckung (F) in das obere Loch aller vier Beine. Verwende den Haken (J) zum Entfernen.

PLEASE GET IN CONTACT IF YOU HAVE ANY QUESTIONS
BITTE KONTAKTIEREN SIE UNS WENN SIE FRAGEN HABEN
+49 (0) 451 40 833 829 | INFO@SCHNEID.ORG